第20回 全国ジュニア・ラグビーフットボール大会結果

【第1ブロック】

優　勝　　福岡県選抜
準優勝　　長崎県選抜
第3位　　神奈川県スクール選抜

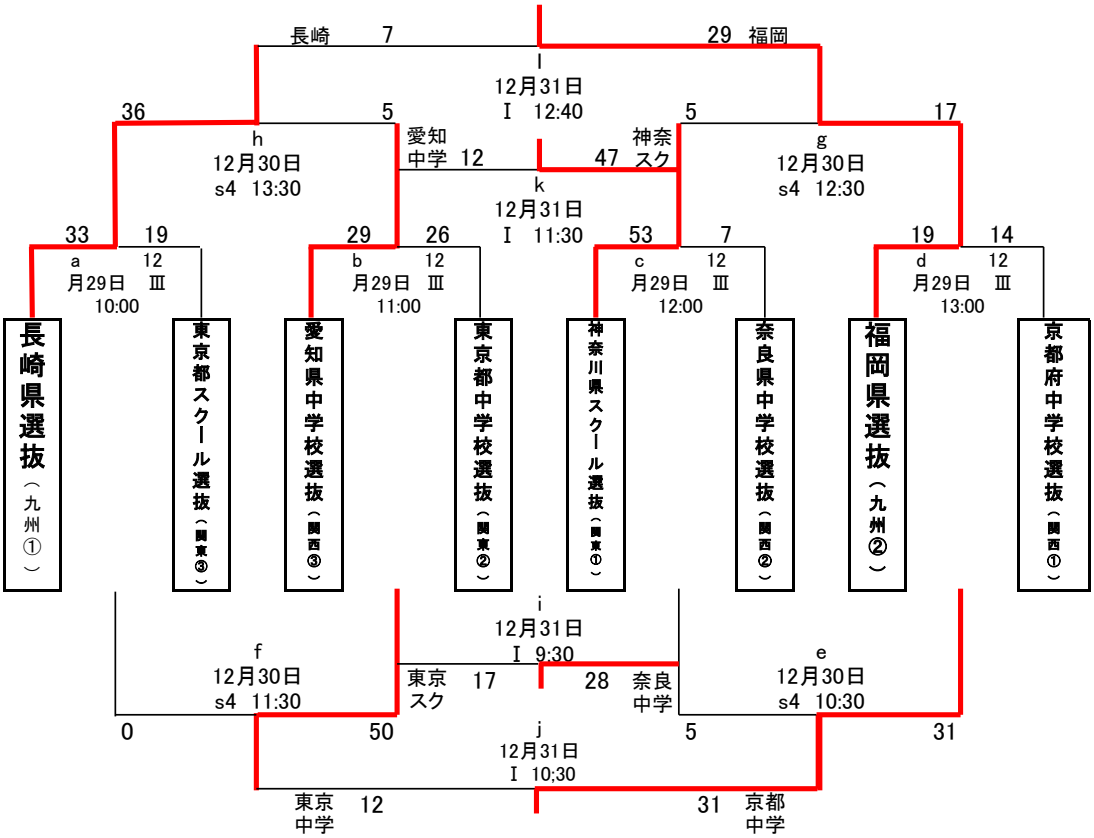

【第2ブロック】

優　勝　　大阪府中学校選抜
準優勝　　兵庫県スクール選抜
第3位　　神奈川県中学校選抜

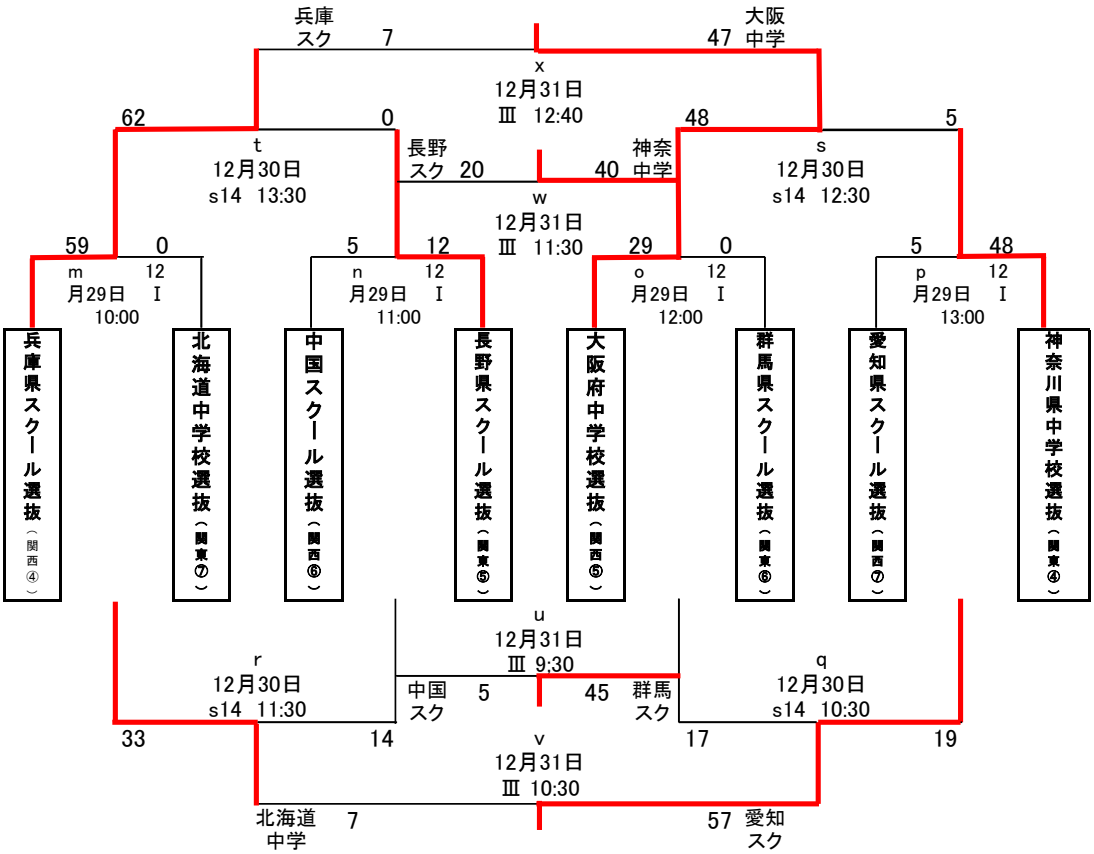

Ⅰ:　花園ラグビー場第1G
Ⅲ:　東大阪多目的球技広場
S4:　J-GREEN堺　S4G
S14:　J-GREEN堺　S14G